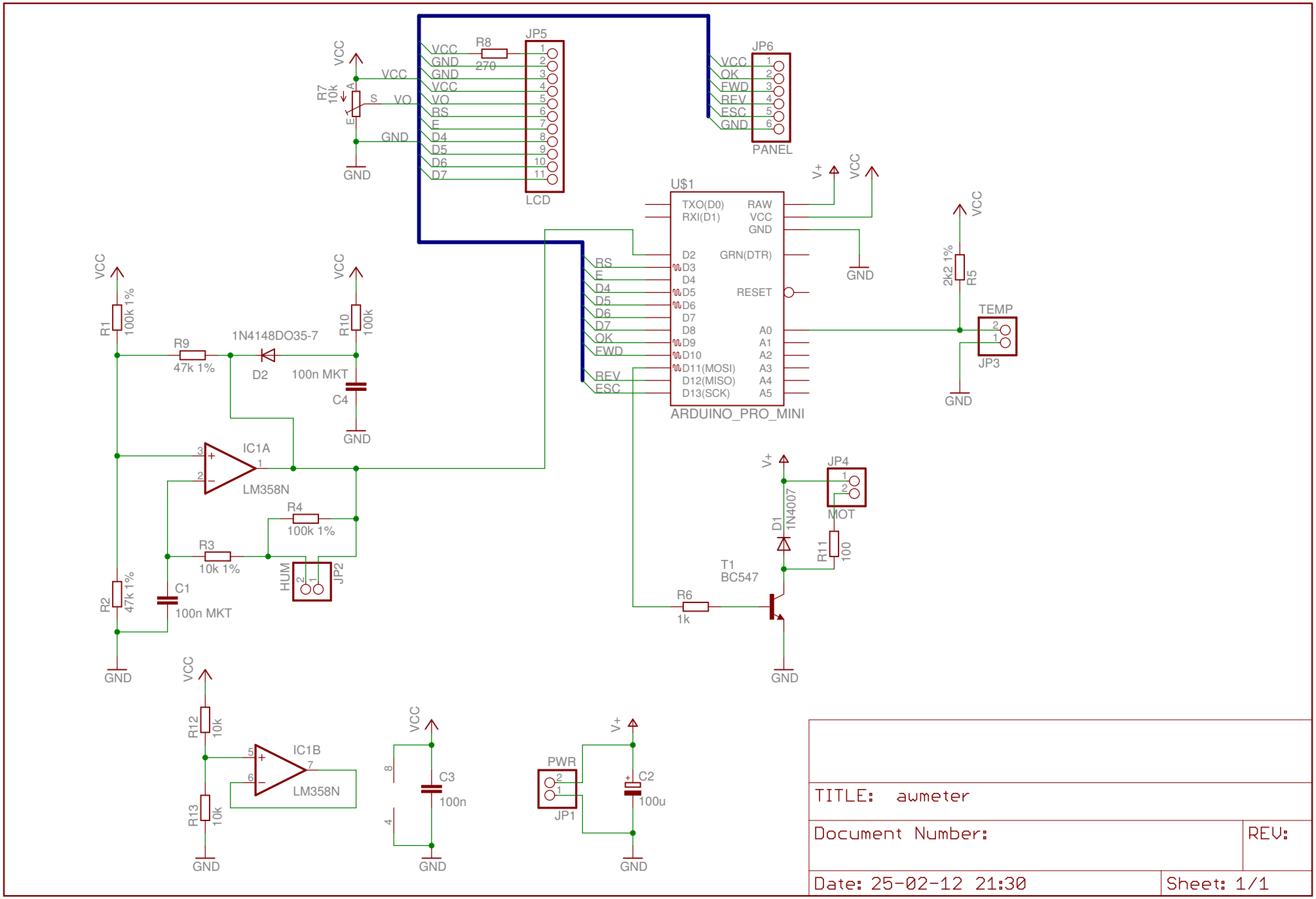
JP5
LCD
VCC
GND
VCC
GND
VCC
VO
RS
E
D4
D5
D6
D7
R8
270
R7
10k
VO
S
A
E
JP6
PANEL
VCC
OK
FWD
REV
ESC
GND
U$1
ARDUINO_PRO_MINI
TXO(D0)
RXI(D1)
D2
D3
D4
D5
D6
D7
D8
D9
D10
D11(MOSI)
D12(MISO)
D13(SCK)
GRN(DTR)
RESET
RAW
VCC
GND
A0
A1
A2
A3
A4
A5
RS
E
D4
D5
D6
D7
OK
FWD
REV
ESC
V+
VCC
GND
2k2 1%
R5
TEMP
JP3
R1
100k 1%
R9
47k 1%
1N4148DO35-7
D2
R10
100k
100n MKT
C4
IC1A
LM358N
R4
100k 1%
R3
10k 1%
HUM
JP2
C1
100n MKT
R2
47k 1%
JP4
MOT
D1
1N4007
R11
100
T1
BC547
R6
1k
R12
10k
R13
10k
IC1B
LM358N
C3
100n
PWR
JP1
C2
100u
TITLE: awmeter
Document Number:
REV:
Date: 25-02-12 21:30
Sheet: 1/1